TANTOS

TSi-Vn425VP (2.8-12)

4 мегапиксельная купольная уличная антивандальная IP камера с питанием PoE

Видеокамера купольная антивандальная уличная четырехмегапиксельная, 2560x1440x25 к/с, 1/3" CMOS сенсор с прогрессивным сканированием 0.1 Люкс (день) / 0.01 Люкс (ночь) / 0 Люкс (с ИК подсветкой), детектор движения, встроенная видеоаналитика (пересечение линии, вторжение, вторжение в зону, выход из зоны, детектор скорости, оставленные предметы, пропавшие предметы), BLC, WDR, 3DNR, накопление заряда, H.265/H.264, ROI, антитуман, NAS, e-mail, объектив 2.8-12 мм, механический ИК фильтр, вход/выход звука(питание от камеры), вход/выход тревоги, microSD до 128Гб (синхронизация с FTP, Dropbox, Google Drive), DC 12V, PoE,, ИК подсветка 30м, -40+50°С.

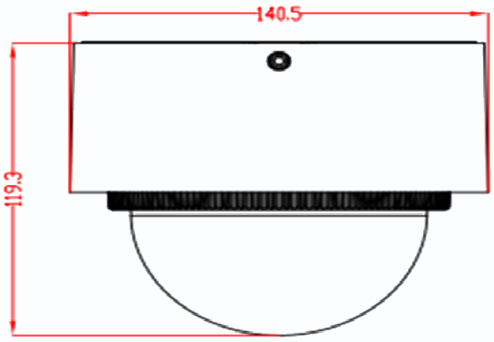

Параметры видео	
Сенсор	1/3 CMOS сенсор, 0.05 Люкс (день) / 0.005 Люкс (ночь) / 0 Люкс (с ИК подсветкой), механический ИК-фильтр, ИК подсветка до 30 м
Затвор	От 1/3 с до 1/10000 с
Объектив	Вариофокальный, f=2.8-12 мм, угол обзора по горизонтали 98˚- 36˚, F=1.4
Разрешение	2560x1440, 25 к/с
Скорость передачи данных	От 64 до 10240 кбит/с
Управление потоком	Переменный битрейт (VBR) или постоянный битрейт (CBR)
Кодирование	Тройное кодирование H.265/H.264
Видеопотоки	1. **H.265/H.264** 2560x1440 (от 1 до 25 к/с), 2304x1728 (от 1 до 21 к/с), 2048x1536 (от 1 до 25 к/с), 1920x1080 (от 1 до 25 к/с), 1280x960 (от 1 до 25 к/с), 1280x720 (от 1 до 25 к/с) 2. **H.265/H.264** 704x576 (от 1 до 25 к/с), 352x288 (от 1 до 25 к/с) 3. **H.265/H.264** 352x288 (от 1 до 3 к/с)
Настройки	Яркость, Насыщенность, Цветность, Контрастность, Четкость, Затвор (авто и ручной), BLC, WDR, Накопление заряда, Антитуман, ROI, DNR
Тревожные события	Детектор движения, саботаж, отключения сети, конфликт IP адресов, ошибка хранилища
Видеоаналитика	Пересечение линии, вторжение, вторжение в зону, выход из зоны, детектор скорости, оставленные предметы, пропавшие предметы
Сеть и интерфейсы	
Сетевой интерфейс	10Base-T/100Base-TX Ethernet порт
Сетевые протоколы	IPV4, ARP, TCP, UDP, ICMP, DHCP, NTP, DNS, DDNS, SMTP, NAS, HTTP, UPnP, NTP, RTSP; PPPoE, FTP, Dropbox, Google Drive
Вход / Выход звука	Линейный, G.711A, 64 кбит/с, RCA/RCA, питание микрофона от камеры
Входы/выходы тревоги	1/1
SD карта	Micro SD/SDHC/SDXC до 128Гб
Запись	SD, NAS, e-mail по событиям и расписанию
Соединение	DHCP, Статический адрес, облачный сервис **http://vms.tantos.pro**
Безопасность	Программный и аппаратный сторожевой таймер, многоуровневый доступ пользователей с защитой паролем и настройкой прав доступа, черный и белый списки
ONVIF	2.4
Пользователи	Не более 10 одновременных подключений
Эксплуатация	
Питание	9...12 В ±5%, PoE 802.3af
Потребляемая мощность	Не более 8 Вт
Габариты	140x120 мм
Рабочий диапазон температур	от -40 до +50°С
Относительная влажность	от 10 до 90% (без конденсата)
Системные требования	Microsoft Windows 7/Windows 8.1/Windows 10 Microsoft Internet Explorer 9.x или старше
Веб интерфейс	Русский и английский
Комплект поставки	- IP-камера с объективом и кнопкой RESET - Ключ, колодка тревожного входа/выхода, крепеж - Компакт-диск с документацией и программным обеспечением - Упаковочная тара

Примечание	Комплект поставки и любые технические характеристики могут быть изменены производителем в любое время без предварительного уведомления.